无线烟雾报警器

产品型号：AC102

版　　本：V1.3

更新日期：2019-12-20

目录

一、 产品简介 3
二、 报警器规格参数 4
三、 报警器结构尺寸（mm） 5
四、 适用场地 5
五、 安装与调试 5
六、 使用和操作方法 6
七、 注意事项及警告 7
八、 报警器功能说明： 8
1、火灾报警功能： 8
2、模拟报警功能： 8
3、更换电池： 8
4、联网功能说明： 9
包装清单 9
保修指南 9

一、 产品简介

光电感烟火灾探测报警器（以下简称：烟雾报警器）是一款通过烟雾来探测火灾的报警器，当烟雾产生并达到一定浓度时，报警器将发出声光报警信号，提醒您采取相应措施，有效的保护您和家人的生命及财产安全。报警器采用了光电式感烟器件及优良的生产工艺，工作稳定，外形美观，无需调试，可广泛用于住宅、休闲厅、咖啡厅、歌舞厅、机房、等场所进行火灾安全报警监测。报警器内置高音量蜂鸣器，报警后发出高 分贝的声响。同时通过无线，远传到控制中心。报警器探头采用 3V不可拆卸锂锰电池(CR123A)供电，超低功耗，具有自检功能及电源欠压提示功能。无线传输部分采用两节ER14505锂亚硫酰氯电池供电，超低功耗设计。持续工作时间可达 5 年以上。

无线数据传输采用LoRa和NB-IoT两种方案：

LoRa方案（AC102L）：基于Semtech的低功耗远距离LoRa 扩频无线数传方案Sx1278，具备休眠无线唤醒功能，信号覆盖 1km。

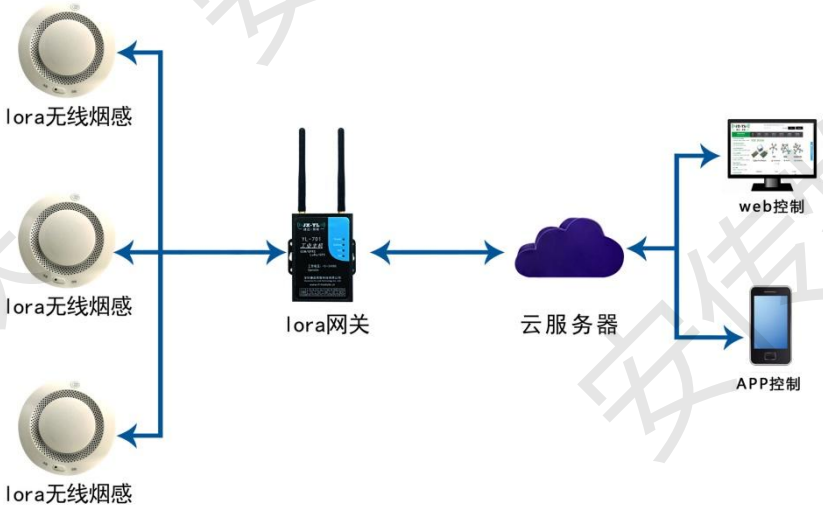

NB-IoT方案（AC102N）：基于MTK高性能NB-IoT芯片，全网通网络制式，适应三大运营商网络，低功耗设计，通过NB基站，数据直接上传到用户云平台。

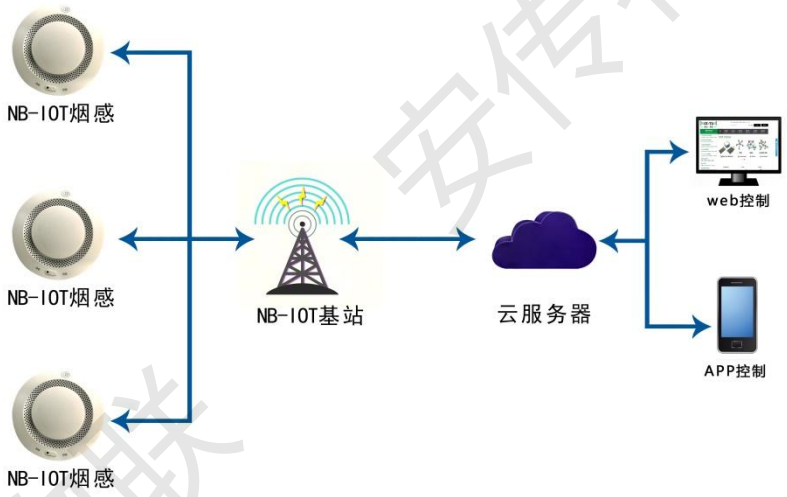

全电子编码，可通过无线远程编码现场改写，单片机实时采样处理数据、并能保存最近历史数据，跟踪现场情况。具有温度、湿度、灰尘积累漂移补偿，报警器失效检测功能(故障上报控制器)。采用上、下盖结构设计，独立底座安装，安装、调试、维护简单方便。

可 LoRa（LoRaWAN）、NB-IoT 等无线通讯技术联网，监测管理，安装、维护方便。

广泛适用于住宅小区，写字楼，商场，酒店，仓库、档案馆、博物馆等监测报警的物联网应用场景。

二、 报警器规格参数

无线部分参数		
规格参数	LoRa方案	NB-IoT方案
通讯频率	433MHz	全网通网络制式
通讯距离	开阔地视距 1km	有NB-IoT信号覆盖，无限制
供电方式	内置高性能一次性锂电池（3.6V）	
工作电流	休眠电流：10uA 发送数据时电流：<120mA	休眠电流：10uA 联网时电流：<700mA 上报数据时电流：<300mA
基本功能	每一小时上报一次心跳包，中断试报警器。	
报警音量	报警音量：＞80dB	
壳体材料	阻燃ABS (V0)，白色	

尺寸重量	直径 102mm，高 46mm（含底座），150g（含电池）
安装高度	<12m
保护面积	<40 平米，具体参数参考《火灾自动报警系统设计规范》（GB 50116-2013）
使用环境	室内，温度-10℃-+55℃，相对湿度 95%(40℃士 2℃无凝露)
执行标准	GB4715—2006，型号：JTYJ-GD-01LM/BW 具体参考国标GB50116--98《火灾自动报警系统设计规范》中相关规定

三、 报警器结构尺寸（mm）

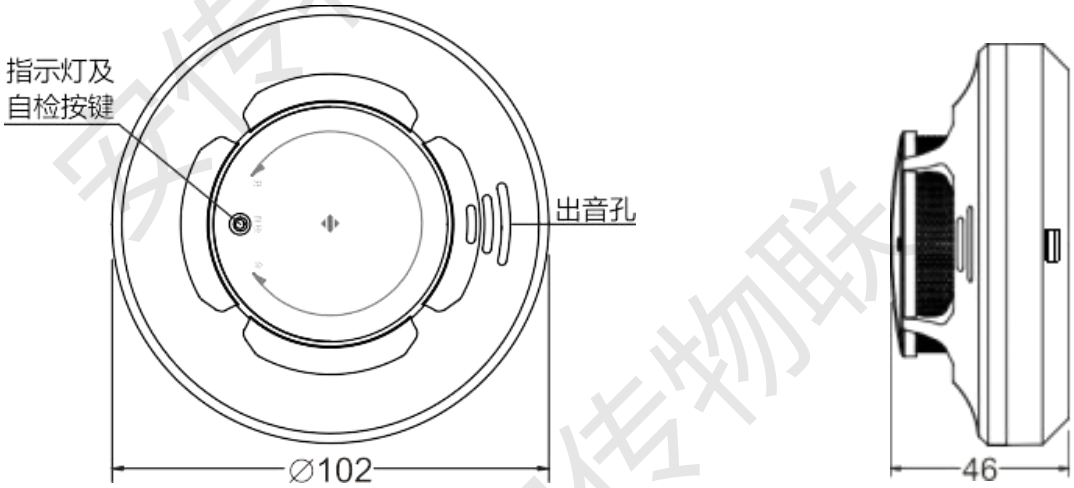

图 1

四、 适用场地

- 适用场地

  住宅、休闲厅、咖啡厅、歌舞厅、宾馆、饭店、公寓、饮食店和旅馆等。

- 不适合场地

(1) 尘埃、粉沫和水蒸气大量滞留的场所；

(2) 有可能发生腐蚀气体的场所；

(3) 车库、厨房及其正常情况下有烟停留的场所；

(4) 温度、湿度过大的场所；

(5) 通风速度大于 15 米/秒的场所。

五、 安装与调试

安装方法：

本报警器安装采用M4 螺钉固定安装，安装孔距为 53mm（46mm～60mm），如图 2 所示，将底座固定　在天花板上，安装好底座后将报警器拧在底座上即可

报警器安装位置须满足以下要求：

a.安装高度小于 6 米时，如报警器在隔梁上，则报警器下表面到顶棚距离不得超过 0.3 米；

b.有空调房间探测器离开送风口至少 1.5 米；

c.报警器安装在距离墙壁或墙梁 0.6 米以上的地方。

报警器的保护面积及报警器安装数量计算：

1．空间高度在 6～12 米时，保护面积为 60 平方米

2．空间高度在 6 米以下时，保护面积为 40 平方米

调试：

装上底座，按下测试按钮不松开，蜂鸣器发出三声"嘀嘀嘀"报警声，每隔 4 秒循环一次，同时红色报警指示灯常亮，表明工作正常，松开测试按钮报警器恢复正常工作状态。

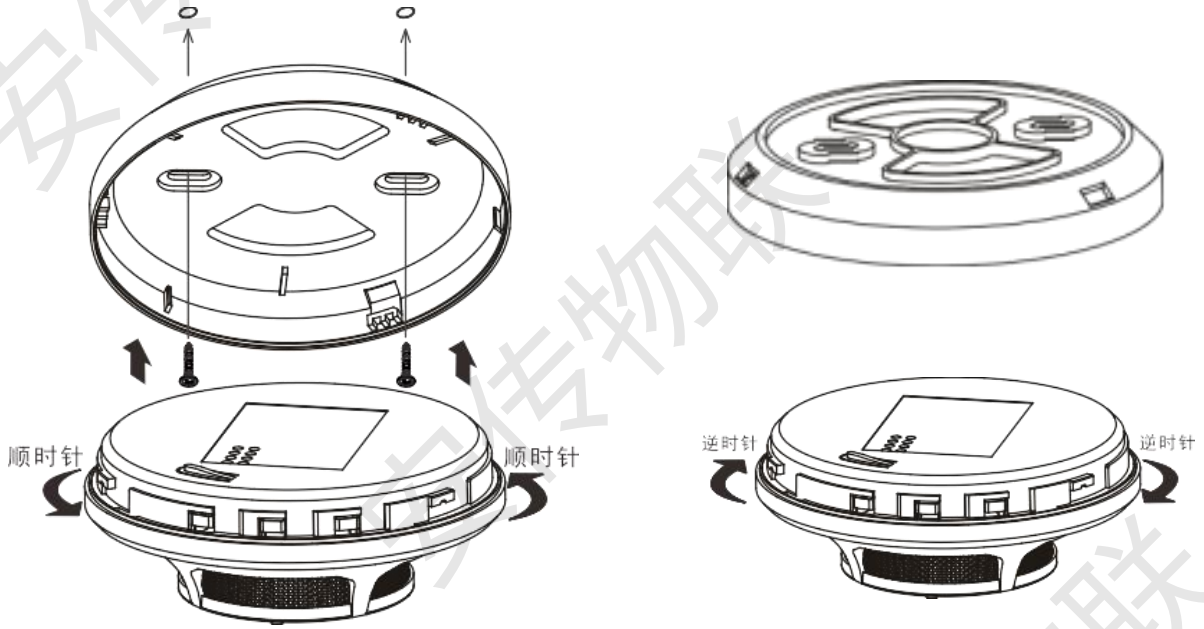

六、 使用和操作方法

- 正常工作状态：报警器约 6 分钟红色指示灯闪一次。
- 火警功能：报警器检测到周围环境烟雾浓度达到报警设定值时，报警器给出循环的"DiDiDi"火警声， 红色指示灯常亮。若周围环境烟雾浓度恢复到正常时，报警器能自动停止报警，恢复到正常监测状态。
- 自动试验故障功能：当检测到电路故障（如传感器开路或短路）时，输出'Bi'声音提示，并同时出 现 1 次红色指示闪烁，约 2 秒循环一次。
- 低电压故障功能：当报警器的电池电压低至低电压点时，输出'Bi'声音提示，并同时出现 1 次红色指示闪烁，约 30 秒循环一次。
- 按键功能：按下按键持续时间大于 0.5 秒，为有效按下按键。按键分别有自检测试功能、火警消音功能。以下为功能描述：

- 自检测试功能：
- 正常运行时，按下按键大于 0.5 秒，报警器输出模拟火警声音，并伴有光指示；按键释放时，声光提示立即停止；
- 火警消音功能：

报火警时，按下按键大于 3 秒，报警器暂时停止报警，消音时间约为 1 分钟。

七、 注意事项及警告

- 该产品为家用型光电感烟火灾探测报警器，火灾时能发出声光报警提示但不能灭火；
- 安装时请注意报警器前不应有可遮挡闪光及阻塞发声的物体；
- 不要将报警器安装在温度高、油烟大的地方，并应保持报警器周围空气环境清洁；
- 避免在报警器附近大量使用油漆、稀释剂等产生胶状悬浮物的物品，以免影响报警器正常监测；
- 避免把报警器安装在电热水器、机器散热风扇的上方或是装在风道、风室内。这些场所容易产生粉尘 颗粒和冷凝水雾，容易导致报警器误报，如图 4 所示。

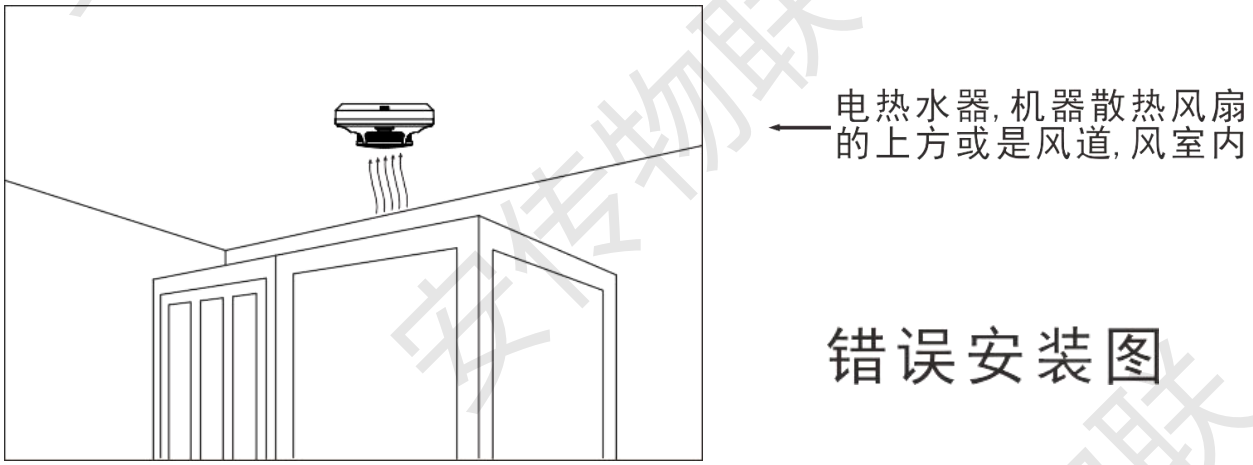

图 4

- 报警器安装在具有送风和回风管路的房间时，应该安装在流向回风口的气流流经的路径上，如图 5 所示。

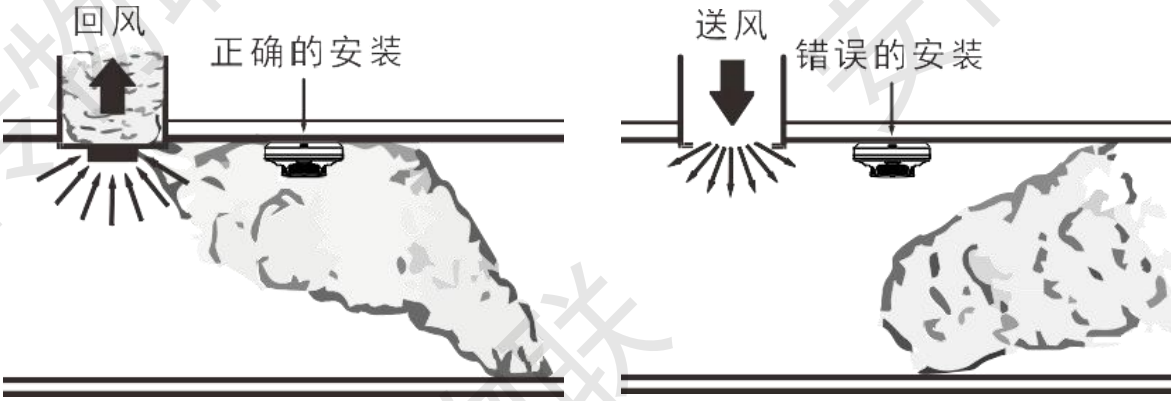

图 5

- 当报警器必须安装在送风口附近时，必须保持一定的距离，如图 6 所示。正确的安装位置可以使报警器迅速、准确地探测到火灾。相反，不正确的安装位置，不但使报警器报警缓慢，而且报警器还容易受到风口的高速气流的干扰而产生误告警。

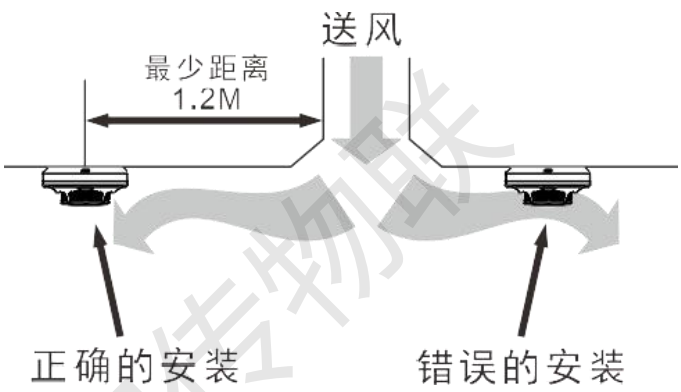

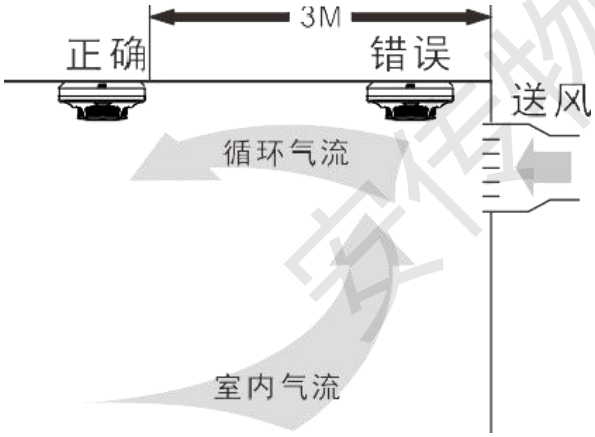

八、 报警器功能说明：

1、火灾报警功能：

报警器检测到烟雾后会立即发出声光报警信号，持续时间为 20 秒，中间会随机向网关（或云平台）上报三次烟雾报警数据，提醒管理人员，用户及时响应处理。20 秒后报警器恢复正常报警状态，如果还检测有烟雾，会重新继续报警。

1) 如发生火灾及时采取适当的处理措施，如拨打 119.使用灭火设备等。
2) 如果排除火灾，可以按一下消音/自检按钮使报警器消音。
3) 注意下列也可能触发火灾报警
   a) 喷雾式杀虫剂.化妆品等喷出的雾状物直接接触到报警器。
   b) 香烟.线香等燃烧物产生的烟雾接受到报警器。
   c) 烹饪的烟雾或者等接触到报警器。
   d) 报警器结露。
   e) 建议每月对报警器进行一次自检测试，若发现故障，请及时进行维修。

2、模拟报警功能：

1) 按下消音/自检按钮，指示灯会以红色持续闪烁，蜂鸣器以渐进方式响起报警音，报警器进入模拟报警状态，会向网关（云平台）上报状态信息数据，持续 3 秒后停止，进入正常报警检测状态。
2) 松开消音/自检按钮后，指示灯停止闪烁，蜂鸣器停止鸣叫，报警器退出模拟报警状态。
3) 电池电量低时，报警器模拟报警功能被禁止，测试模拟报警时，请勿离报警器太近。

3、更换电池：

1) 拆下报警器（参照说明书）
2) 取下电池，按住消音/自检按钮约 5 秒后松开(释放报警器残留电量以免误产生低电量报警)。
3) 装入新的电池。
4) 按住消音/自检按钮约 1 秒，报警器能够自检，并发出声光报警提示，则报警器正常工作。

4、联网功能说明：

报警器不仅可以单独使用，还可以通过无线技术与升级版多功能网关连接（以下简称网关）。与网关连接后，当有烟雾产生并达到一定浓度，报警器和网关会同时发出声光报警，并推送消息至 APP。还可以通过 APP 操作完成设备自检，确保设备功能正常。
请先将报警器与网关连接，在安装与合适的位置。
联网前请先确保网关以处于正常工作状态。

包装清单

产品、说明书

保修指南

为了能使广大客户放心、满意的使用我公司产品，我公司将严格按照国家颁发的相关法律法规，合理规定公司的售后服务制度。

【服务期限】

我公司产品自出售日起 7 日内正常使用时若出现故障，消费者可以选择退款、换货、维理等服务。 消费者购买我公司产品后，一年内若出现非人为损坏的故障可免费保修。对于不满足免费更换或免费保修服务的消费者，我公司依然提供技术服务，当维修需要更换零件时只收取相应配件费。

购买时间：按照产品购销合同或者采购订单日期计算（部分产品保期拥有无限期保修除外）

【有下列情况之一者不能享受“三包”服务】

1.一切人为因素损坏及非正常工作环境下使用，不按说明书使用或未依据说明书指示的环境使用所造成的故障及损坏等；

2.、未经本公司同意，用户私自拆卸、修复、改装产品等；

3.购买我公司产品后因不良运输造成的损坏；（我公司运出将全面保证产品的安全）

4.因其它不可抵抗力（如水灾、雷击、地震、异常电压）造成的损坏；

【产品包换、保修程序】

客户使用我公司产品若出现故障时：请及时联系销售人员，由销售人员安排售后事宜（新购产品七天包换）。当你的产品出现故障无法自己解决，请致电或来函本公司技术支持部，我们将在最短的时间内帮您解决问题。

注：产品需要寄回公司维修的,客户需承担往返运费，公司按售后服务条款提供服务。